VIA-HS50

Hohlsäule

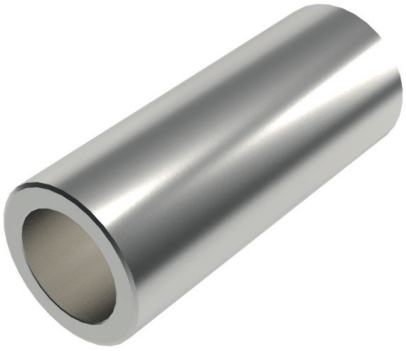

TECHNISCHE DETAILS

Gewicht	9‘970 g/m
Material	1.1213 (Cf53)
Oberfläche	geschliffen, Enden gesägt
Behandlung	oberflächen-gehärtet HRC 59+6

MODULBESCHREIBUNG

Mit den geschliffenen und induktiv gehärteten Säulen aus Stahl lassen sich mit wenigen Standardelementen vielfältige Aufbauvarianten konfigurieren.

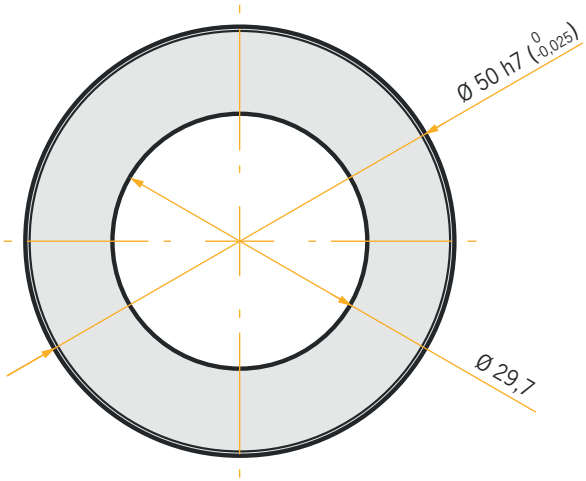

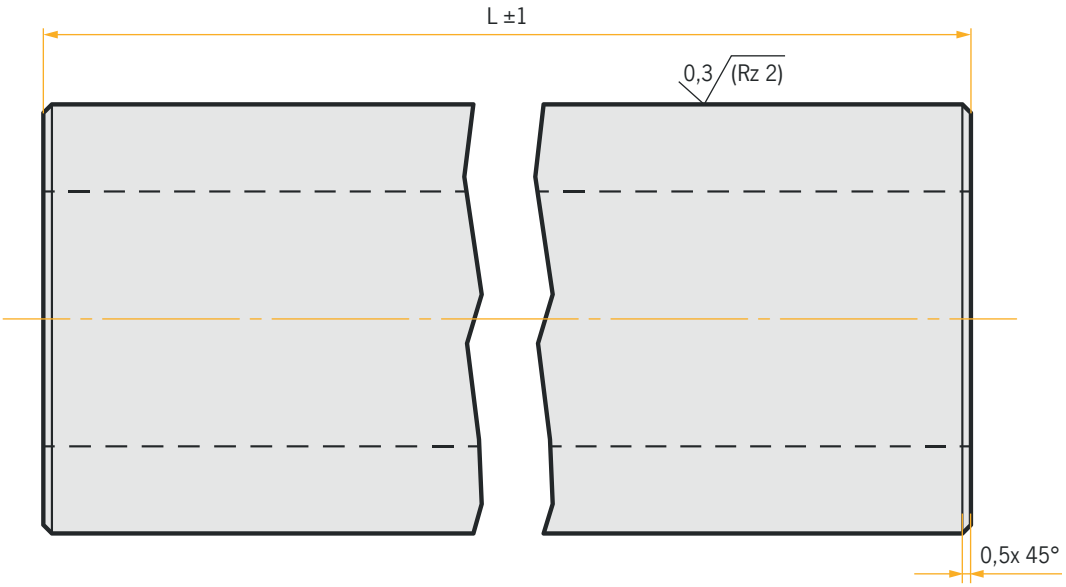

Auf Anfrage fertigen wir auch in anderen Längen oder Materialien.

© Alle Rechte vorbehalten.